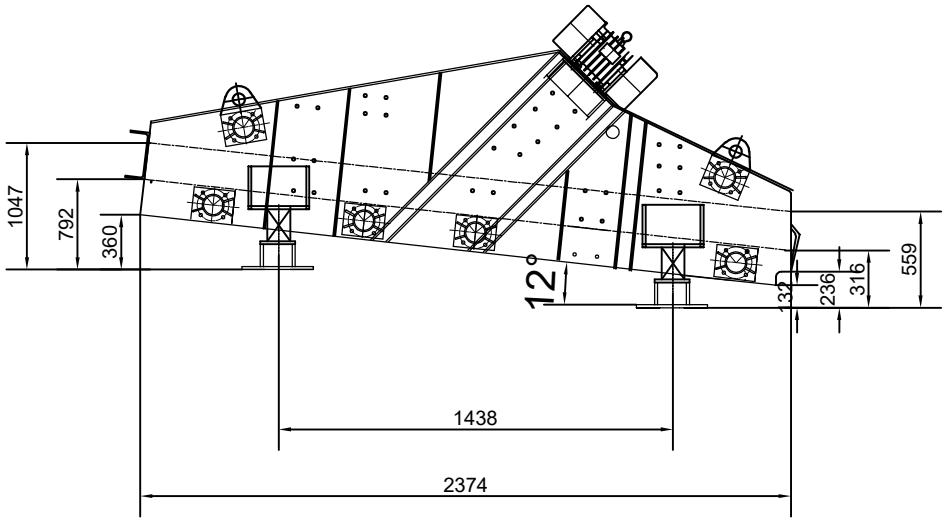

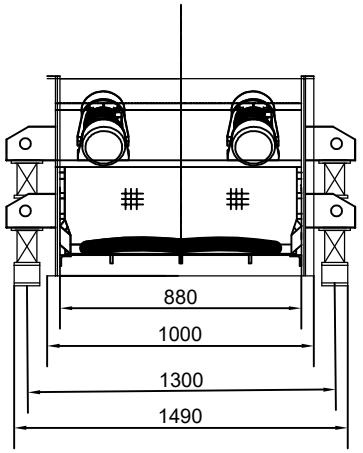

技术参数

给料能力		t/h	80m³/h 比重1.75
电机功率		Kw	2*0.75
筛网尺寸		mm	丝径1.2 材质 304
筛网孔径		mm	方孔 4目
筛网层数			单层
筛面倾角		°	12
电机	防护等级		IP65
	电压	V	380
	转速	r/min	1000

借通用件登记	
描 图	
校 描	
旧底图总号	
签 字	
日 期	

标记	处数	更改文件号	签字	日期			
设计			标准化		图样标记	重量	比例
审核							
工艺			日期	2025/11/16	共 页	第 页	

振动筛分机

YKB1023圆振筛